M18 FMTIW2F12

サービス部品展開図

TTI モデル番号:018 508 015, 016, 026, 027, 028

M18 FUEL™ ½” ミッドトルクインパクトレンチ

発行日:
Mar-21

開始シリアル番号:

バージョン A - B2021

00 0 例:
構成部品 (小 #) はアセンブリ (大 #) の注文時に含まれます。

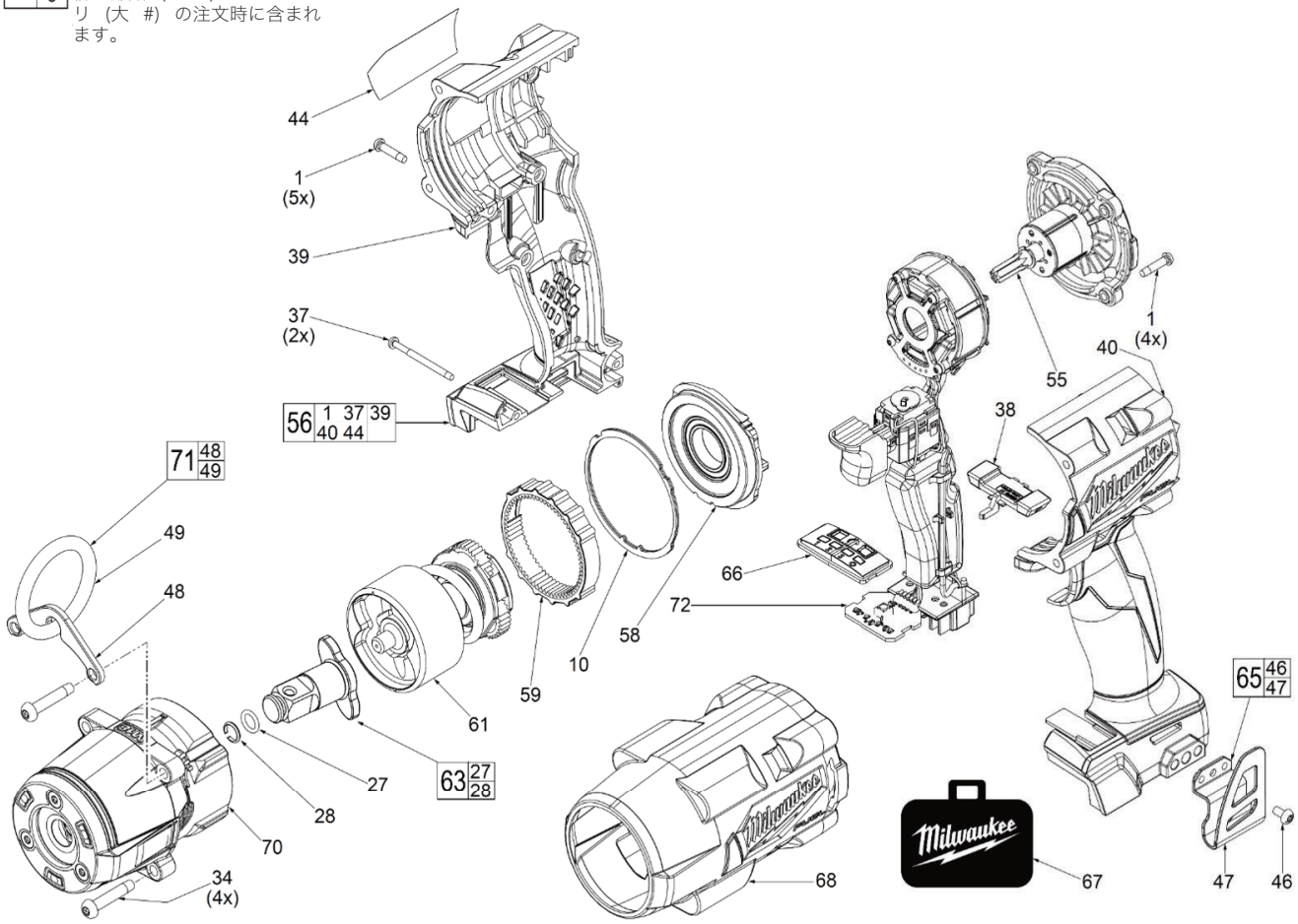

潤滑油の塗布に関する注意：

グリース タイプJ

項目:1200, 454 g

注意：

修理の際は、あらかじめ既存のグリースを90～95%除去し、タイプ「J」を注入します。元のグリースと色が類似している可能性がありますが、「J」との互換性はありません。再び取り付ける前に、清潔で乾いた布でギアアセンブリを清掃してください。ここでハイライトされているすべての部品に「J」のグリースを薄く塗布します。すべてのギア歯の内側と外側にグリースをたっぷりと塗布します。

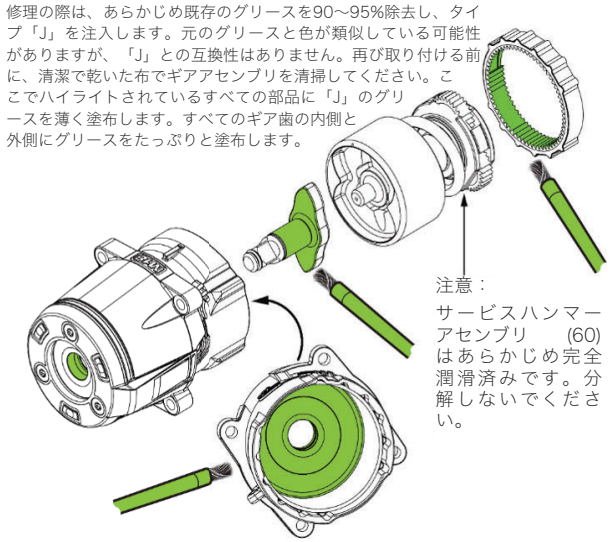

グリース 1200

M18 FMTIW2F12

サービスサービス部品リスト

TTI モデル番号:018 508 015, 016, 026, 027, 028

M18 FUEL™ ½” ミッドトルクインパクトレンチ

発行日:
Mar-21

開始シリアル番号:

バージョン A - B2021

項目	部品番号	部品名	数量(個)
1	662491001	ST規格ネジ M3.5	9
10	565685001	ガスケット	1
27	570698001	1/2" FRアンビル用Oリング	1
28	691983001	フリクションリング、1/2"アンビル	1
34	662490001	ST規格ネジ M5	1
37	662492001	ST規格ネジ M3	4
38	539762001	シャトル、リバースMTIW	2
39	-	ハンドルカバー	1
40	-	ハンドルサポート	1
44	941123259	定格ラベル 018508015, 026 ASIA, 027 SA, 028 TWバージョン	1
44	941123260	定格ラベル 018508016 日本版のみ	1
46	661082003	ベルトクリップねじ	1
47	634138001	ベルトクリップ	1
48	693923002	テザースタンプ	1
49	697467002	テザーリング	1
55	208507002	ローターアセンブリ 018508015, 026 ASIA, 027 SA, 028 TWバージョン	1
55	208507007	ローターアセンブリ 018508016 日本版のみ	1
56	204507009	ハウジングアセンブリ 018508015, 026 ASIA, 027 SA, 028 TWバージョン	1
56	204507010	ハウジングアセンブリ 018508016 日本版のみ	1
58	204507004	エンドキャップアセンブリ	1
59	204507005	リングギア	1
61	208508002	1/2"用ハンマーアセンブリ	1
63	208508003	1/2" FRアンビルアセンブリ	1
65	204897001	ベルトクリップアセンブリ	1
66	204495009	モードセレクターアセンブリ	1
67	307640136	ダイナケース 018508015, 026 ASIA, 027 SA, 028 TWバージョン	1
67	307640146	ダイナケース 018508016 日本版のみ	1
68	-	ラバーブーツ、アクセサリ	1
70	208508005	1/2”ギアケースアセンブリ	1
71	204507007	テザーリングキットサービス	1
72	208508006	1/2"用電子機器アセンブリ	1
1200	-	グリース タイプJ	1

M18 FMTIW2F12

保守説明

TTI モデル番号:018 508 015, 016, 026, 027, 028

M18 FUEL™ ½” ミッドトルクインパクトレンチ

発行日:
Mar-21

開始シリアル番号:

バージョン A - B2021

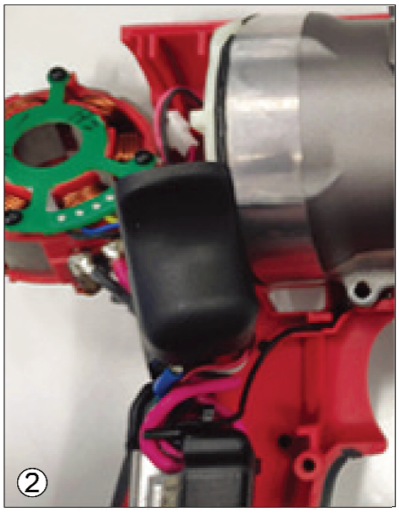

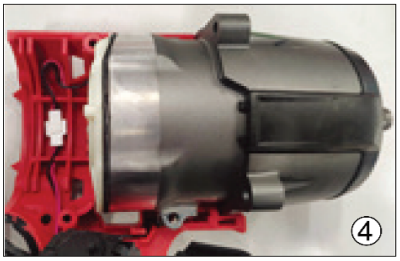

1. クリップがハウジング穴に入るよう、HV（接地）端子を取り付けます。配線溝内に設置線を配置し、図の通りに配線します。
2. ギアケースアセンブリをハウジング半分内に配置し、2本のギアケースねじで固定します。
3. PCBAをハウジング半分内に取り付けます。図の通りにモードセレクターアセンブリを配置します。
4. 無影LEDアセンブリのコネクターを電子機器アセンブリのコネクターと接続します。図の通りに配線をトラップ内に通します。
5. 電子機器アセンブリの残りの部品（ステータ、オン/オフスイッチ、フォワード/リバースシャトル）をハウジング半分内に配置します。
6. ハウジングカバーをハウジングサポートに取り付けます。ハウジング半分をねじで固定します。ギアケースアセンブリを残りの2本のねじでハウジングアセンブリに固定します。

   図示なし：

   ローターアセンブリをハウジングアセンブリ後部に取り付け、4本のねじで固定します。

取り付けを容易に行うには、本製品を分解する際にワイヤーガイドおよびトラップの配線および位置に注意してください。

電子キットのすべての部品がハンドル凹部内にしっかりと垂直にシールされていることを確認してください。

配線が挟まれないようにするため、すべての配線およびスリーブがワイヤーガイドおよびトラップ内に完全に押し込まれていることを確認してください。

ハンドルサポート上にハンドルカバーを設置する際に、干渉がないことを確認してください。

バッテリーを取り付ける前に、シャトルおよびトリガーが適切に機能していることを確認してください。

バッテリーを取り付け、スイッチトリガーを押して本製品が正しく動作することを確認します。